2020년 1월
www.taegutec.co.kr



# NPN

New Product News

new

Speed to Feed

MINI RUSH
INTERNAL GROOVING

## 소형 내경 얕은 홈 가공용 인서트와 홀더

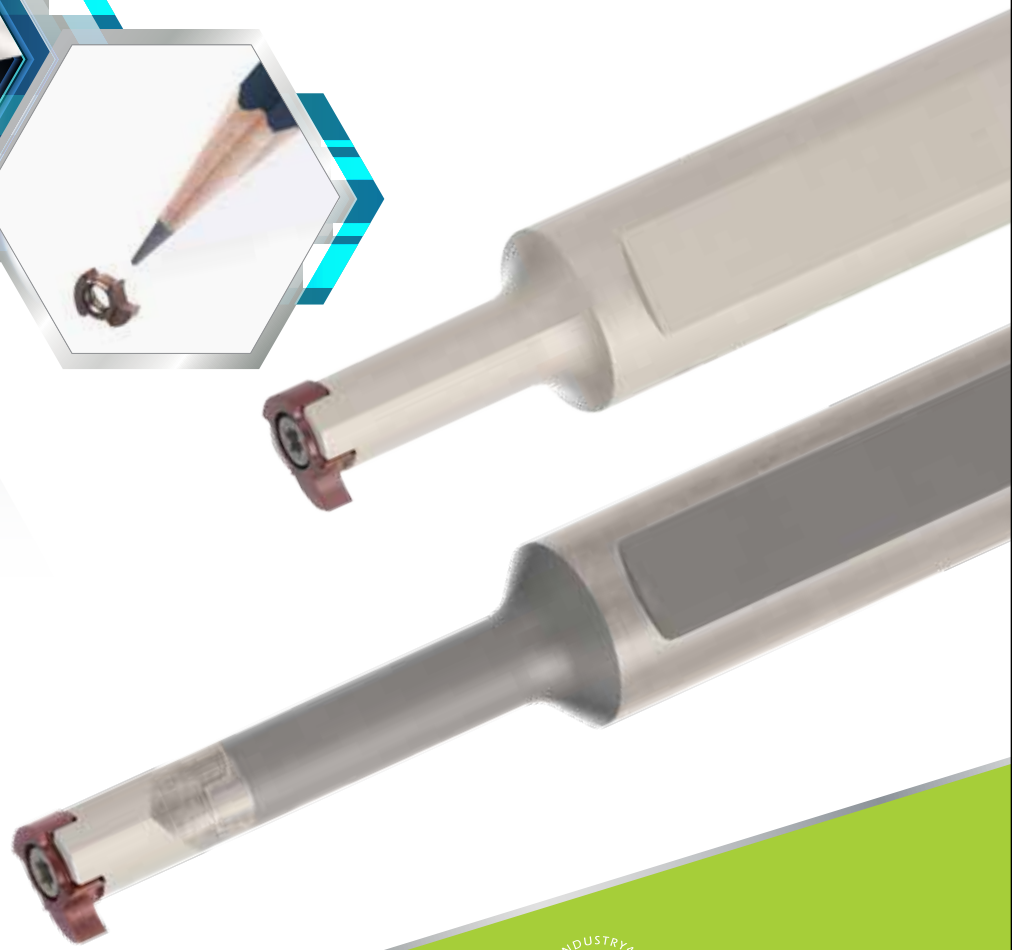

ADVANCEMACHINING
TaeguTec Industry 4.0

INDUSTRY 4.0 TaeguTec Member IMC Group

# KEY POINT

**대구텍은 소구경의 홈 가공을 위한 MINI-I-RUSH의 인서트와 홀더를 신규 출시합니다.**

일반적으로 소구경의 홈 가공은 가늘고 긴 오버행에 의한 진동과 소음으로 공구수명과 가공면 조도가 저하됩니다.
이런 문제점을 해결하기 위해 **MINI-I-RUSH**는 내경 가공 중 특히 민감한 진동 및 홀더 파손 방지를 위해 인서트와 홀더의 견고한 3면 접촉 구조의 체결방식을 채택하였습니다.

TMIS 8 인서트는 절삭날의 정확한 반복위치정도, 우수한 가공면 조도 및 내구성을 보장하며 4방향으로 중립형 홀더에 장착이 가능해 셋팅과 제품 관리가 용이합니다.

최소 내경 가공 치수 Ø10 mm 로써 홈, 터닝 등 다양한 적용이 가능합니다.
절삭 부하 감소 및 버(burr) 발생 억제를 위한 예리한 인선에 PVD 코팅 TT4430 재종 적용으로 보다 높은 가공 신뢰성을 제공합니다.

## 특징

- ■ 최소 내경 가공 치수 Ø10 mm의 소구경 홈 가공에 적합
  - 내경 홈, 터닝 등 다양한 적용 가능
- ■ 인서트와 홀더의 견고한 3점 접촉과 스크류 체결 방식 채택
  - 강력한 체결에 의해 안정된 절삭과 우수한 가공면 조도
- ■ 초경 솔리드 타입에 비해 경제적이며 셋업이 필요없음
- ■ 인서트를 4방향으로 중립형 홀더에 장착 가능
- ■ 내부 절삭유 공급 방식
- ■ 스틸 섕크와 깊은 가공을 위한 초경 섕크 제공
- ■ 예리한 인선에 PVD 코팅 TT4430 신재종 적용
  - 초미립 모재 사용으로 양호한 인성과 멀티 AlTiCrN 코팅적용으로 내치핑성 우수
  - 소형 부품의 일반강, 스테인리스강과 티탄 합금 가공에 최적
  - 버(burrs) 감소, 가공면 조도와 공구수명 향상

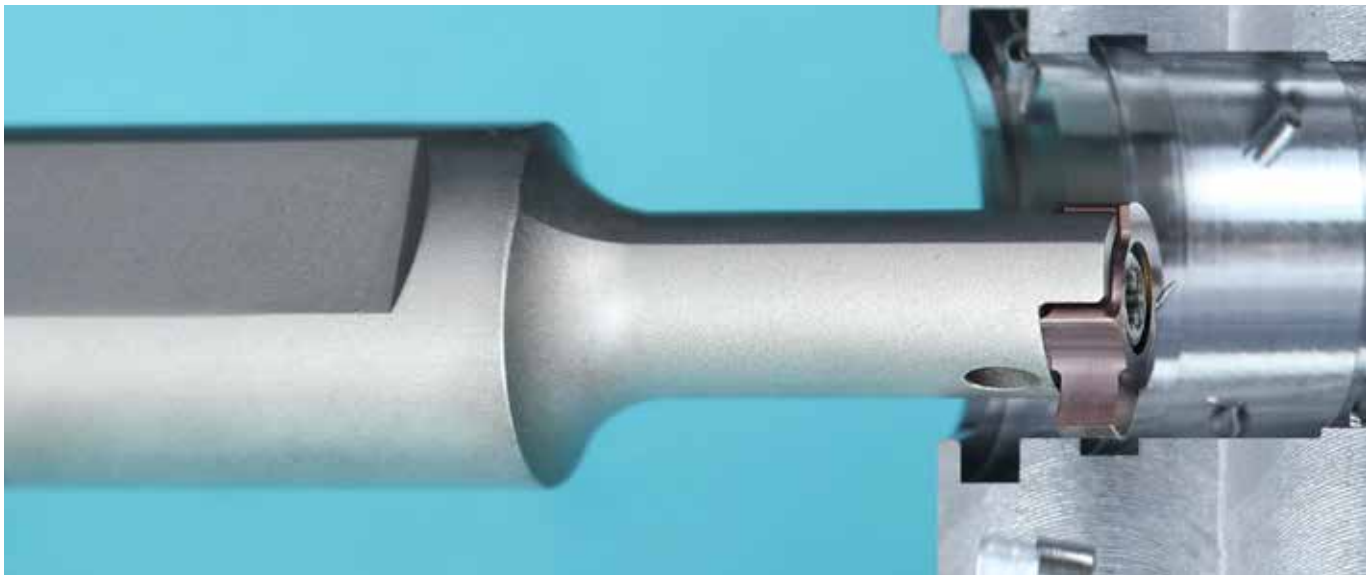

■ 생크 재질에 따른 홀더 가공 깊이

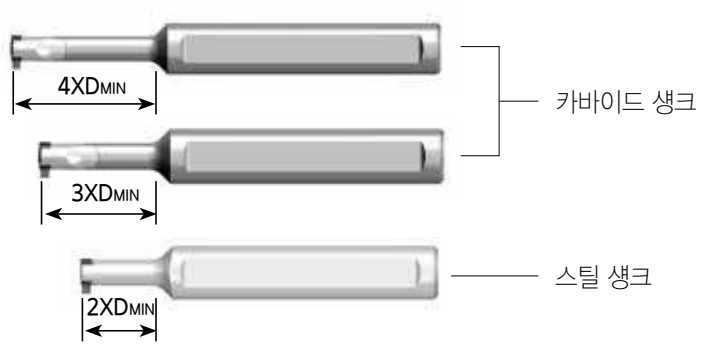


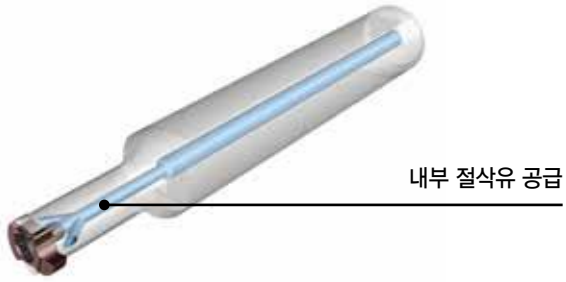


■ 안정된 3면 지지와 스크류 체결 방식

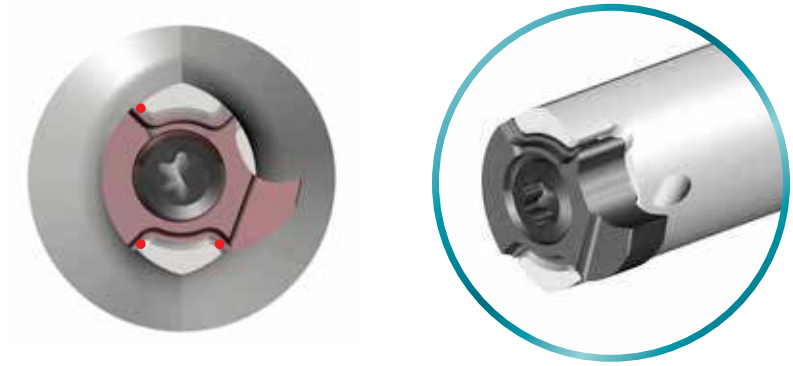

■ 중립형 홀더에 4 방향 인서트 체결 가능

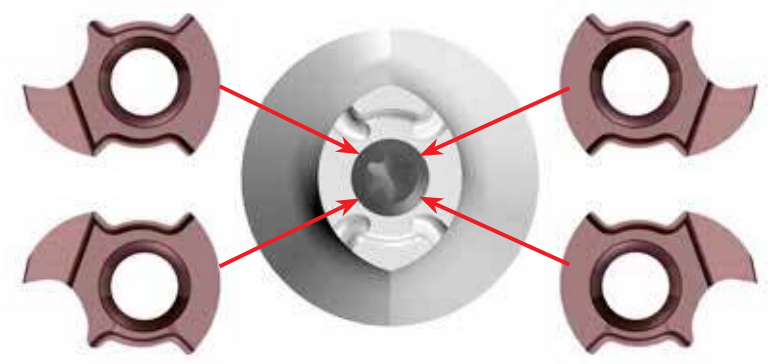

# TMIHN

MINIRUSH

## 내부 급유형 소형 내경 홈 가공용 홀더

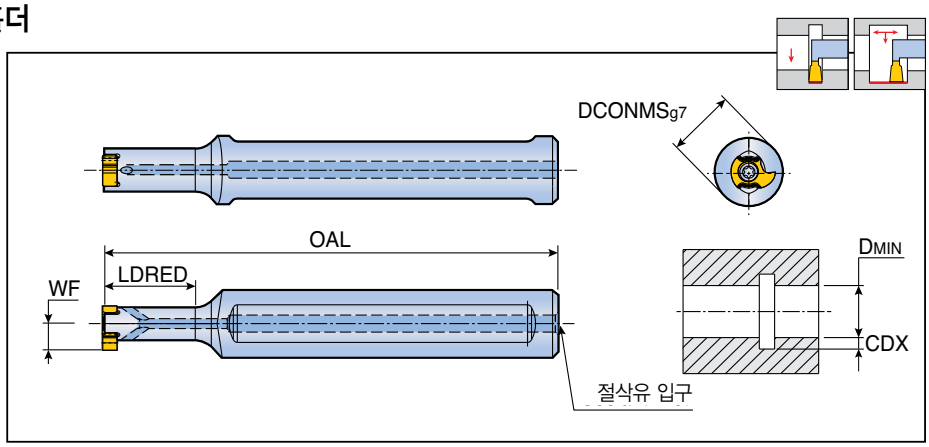


| 규격 | 치수 (mm) | | | | | 절삭유 입구 | 인서트 |
|---|---|---|---|---|---|---|---|
| | DCONMS | OAL | LDRED | WF | DMIN | | |
| **TMIHN 12-16-8** | 12 | 80 | 16 | 4.7 | 10 | Ø3 | TMIS 8 |
| | | | | | | | |
| | | | | | | | |
| | | | | | | | |
| | | | | | | | |
| | | | | | | | |
| | | | | | | | |
| | | | | | | | |
| | | | | | | | |
| | | | | | | | |
| | | | | | | | |
| | | | | | | | |
| | | | | | | | |
| | | | | | | | |
| | | | | | | | |

• CDX: 인서트 치수 참조

## 부품

| 규격 | 스크류 | 렌치 | | |
|---|---|---|---|---|
| | | | | |
| **TMIHN** | TS 22052I/HG | T 7 | | |
| | | | | |
| | | | | |
| | | | | |
| | | | | |
| | | | | |

# TMIHN -C

MINIRUSH

## 내부 급유형 소형 내경 홈 가공용 초경 홀더

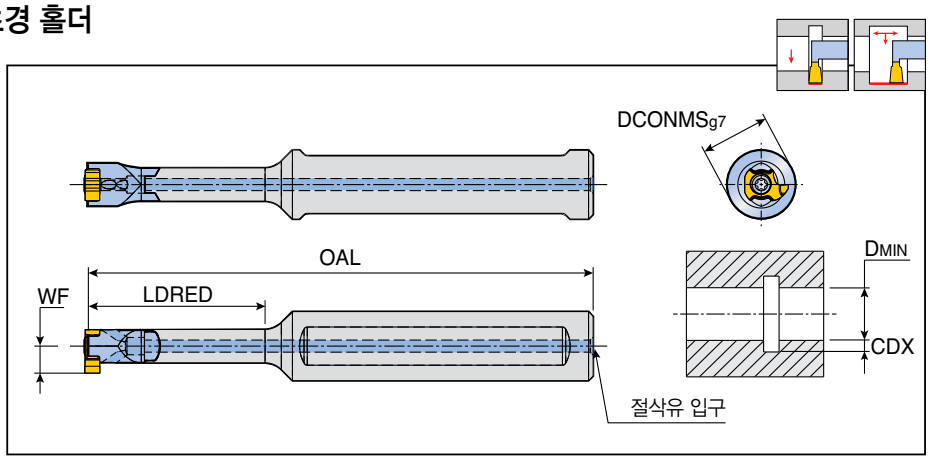


| 규격 | 치수 (mm) | | | | | 절삭유 입구 | 인서트 |
|---|---|---|---|---|---|---|---|
| | DCONMS | OAL | LDRED | WF | DMIN | | |
| **TMIHN 12C-24-8** | 12 | 92 | 24 | 4.7 | 10 | Ø2 | TMIS 8 |
| **12C-32-8** | 12 | 100 | 32 | 4.7 | 10 | Ø2 | |

• CDX: 인서트 치수 참조

## 부품

| 규격 | 스크류 | 렌치 | | |
|---|---|---|---|---|
| | | | | |
| **TMIHN -C** | TS 22052I/HG | T 7 | | |

# TMIS 8

MINIRUSH

## 소형 내경 홈 가공용 한날 인서트

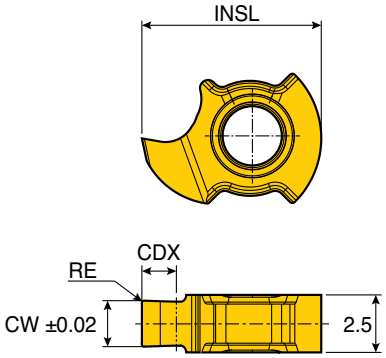


| 규격 | 이송 (mm/rev) | 치수 (mm) | | | | 재종 |
|---|---|---|---|---|---|---|
| | | CW | RE | CDX | INSL | TT4430 |
| **TMIS 8-0.50-0.00** | 0.01-0.03 | 0.50 | 0.00 | 0.70 | 7.8 | ● |
| **8-1.00-0.00** | 0.01-0.03 | 1.00 | 0.00 | 1.50 | 7.8 | ● |
| **8-1.50-0.05** | 0.01-0.03 | 1.50 | 0.05 | 1.50 | 7.8 | ● |
| **8-2.00-0.10** | 0.01-0.03 | 2.00 | 0.10 | 1.50 | 7.8 | ● |

●: 표준 제품

# KIT COLLECTIONS

하기와 같이 Kit를 공급하니, 신제품 성능 확인 및 영업 활동에 적극 활용하시기 바랍니다.

| 번호 | 규격 | 구성 제품 | 수량 |
|---|---|---|---|
| 6334877 | **KISFT-TMIS 8-1000-12-16** | TMIHN 12-16-8 | 1 |
| | | TMIS 8-1.00-0.00 TT4430 | 3 |
| 6334878 | **KISFT-TMIS 8-15005-12-16** | TMIHN 12-16-8 | 1 |
| | | TMIS 8-1.50-0.05 TT4430 | 3 |
| 6334879 | **KISFT-TMIS 8-2001-12-16** | TMIHN 12-16-8 | 1 |
| | | TMIS 8-2.00-0.10 TT4430 | 3 |
| 6334880 | **KISFT-TMIS 8-1000-12C-24** | TMIHN 12C-24-8 | 1 |
| | | TMIS 8-1.00-0.00 TT4430 | 3 |
| 6334881 | **KISFT-TMIS 8-15005-12C-24** | TMIHN 12C-24-8 | 1 |
| | | TMIS 8-1.50-0.05 TT4430 | 3 |
| 6334882 | **KISFT-TMIS 8-2001-12C-24** | TMIHN 12C-24-8 | 1 |
| | | TMIS 8-2.00-0.10 TT4430 | 3 |

| 번호 | 규격 | 구성 제품 | 수량 |
|---|---|---|---|
| 6337938 | **KISFS-TMIS 8-1000-12-16** | TMIHN 12-16-8 | 1 |
| | | TMIS 8-1.00-0.00 TT4430 | 20 |
| 6337939 | **KISFS-TMIS 8-15005-12-16** | TMIHN 12-16-8 | 1 |
| | | TMIS 8-1.50-0.05 TT4430 | 20 |
| 6337940 | **KISFS-TMIS 8-2001-12-16** | TMIHN 12-16-8 | 1 |
| | | TMIS 8-2.00-0.10 TT4430 | 20 |
| 6337941 | **KISFS-TMIS 8-1000-12C-24** | TMIHN 12C-24-8 | 1 |
| | | TMIS 8-1.00-0.00 TT4430 | 20 |
| 6337942 | **KISFS-TMIS 8-15005-12C-24** | TMIHN 12C-24-8 | 1 |
| | | TMIS 8-1.50-0.05 TT4430 | 20 |
| 6337943 | **KISFS-TMIS 8-2001-12C-24** | TMIHN 12C-24-8 | 1 |
| | | TMIS 8-2.00-0.10 TT4430 | 20 |

| 번호 | 규격 | 구성 제품 | 수량 |
|---|---|---|---|
| 6338484 | **KISFF-A-TMIS8-1000 TT4430** | TMIS 8-1.00-0.00 TT4430 | 50 |
| 6338485 | **KISFF-B-TMIS8-1000 TT4430** | | 100 |
| 6338486 | **KISFF-A-TMIS8-15005TT4430** | TMIS 8-1.50-0.05 TT4430 | 50 |
| 6338487 | **KISFF-B-TMIS8-15005TT4430** | | 100 |
| 6338488 | **KISFF-A-TMIS8-2001 TT4430** | TMIS 8-2.00-0.10 TT4430 | 50 |
| 6338489 | **KISFF-B-TMIS8-2001 TT4430** | | 100 |